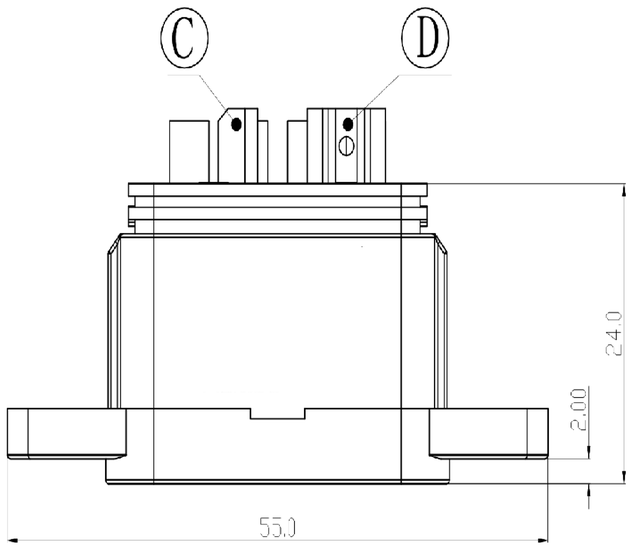

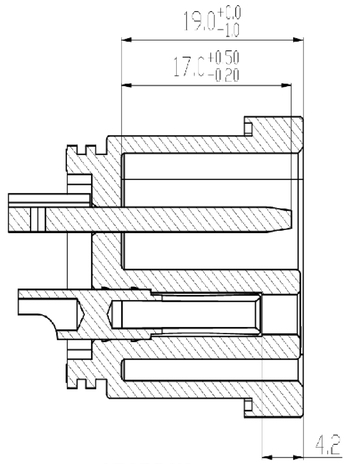

SECTION: A-A

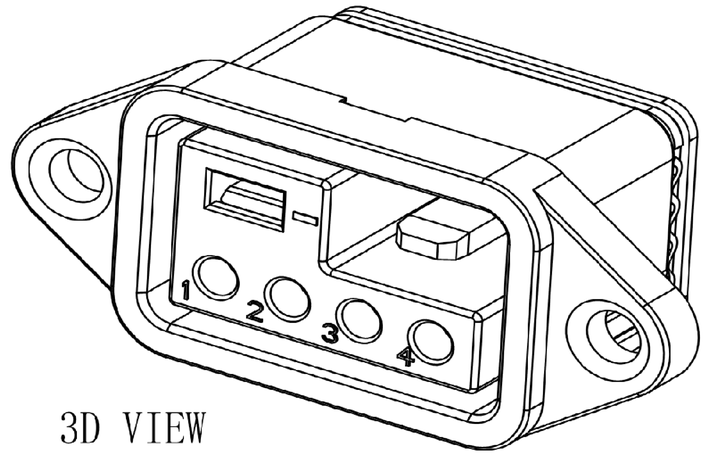

3D VIEW

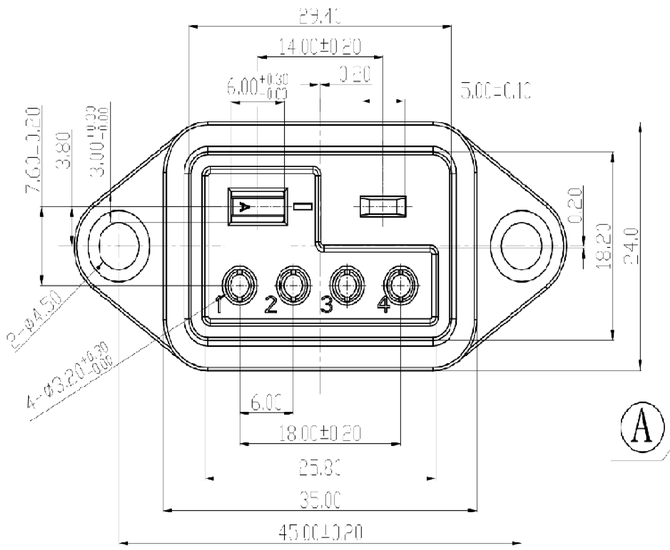

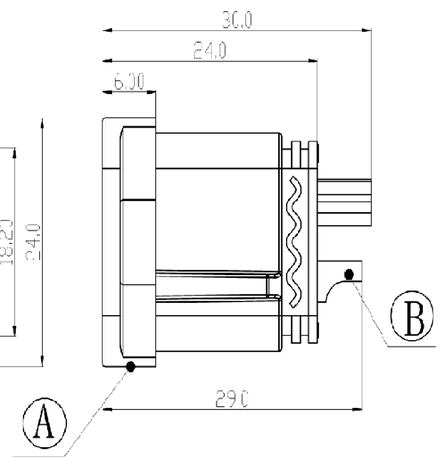

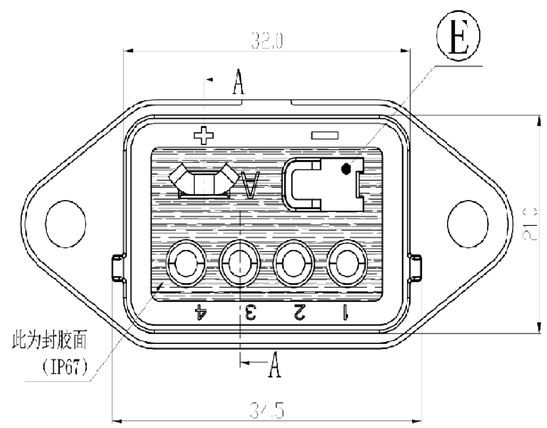

技术要求:

标有“*”符号的为重点管控尺寸

1.使用条件：环境温度：-25～70°相对湿度：95%（40°）

2.100%短路、开路、错线测试，测试参数:

绝缘阻抗：DC 300V/20MΩ/0.5s

耐压测试：AC 500V/0.5mA/0.5s

3.额定电压：250V AC

4.额定电流：大针:40A；小针:2A

5.耐久插拔：带电插拔5000次，功能正常；

接触电阻插拔3000次＜10mΩ

6.插 拔 力：30N-80N

7.电压500V，1min耐电压测试，无击穿

8.符合RoHS2.0及其修订指令要求

9.未注尺寸公差按GB/T14486-2008 MT5

10.阻燃符合UL94 - V0

11.防护等级 IP67

12.全检后防水PE袋包装入库

ITEM NO.	DESCRIPTION	DRAWN	DATE

東莞市高迪電子有限公司
DONG GUAN GAO DI ELECTRONICS CO. , LTD

TOLERANCE UNLESS OTHERWISE STATED : Up to 5 ±0.2; Above 5 ~ 15 ±0.3; Above 15 ~ 30 ±0.4; Above 30 ~ 50 ±0.5; Angle ±0.3°

3RD. ANGEL'S | UNITS | MM

DRAWN BY: Ming Ming Zou	DATE 10/31/13	MAT'L	
CHECKED BY: Ning Ning Su	DATE 10/31/13	FINISH	
APPROVED BY: Jia Xiang	DATE 10/31/13	SCALE	1 : 1
		SHEET NO.	1 of 1

TITLE	SWITCH+JACK		
MODLE	AC POWER SOCKET		
DWG NO.	GD-AC-2F4M 2	SIZE	A4
PART NO.		VER	R